BetonBox 40x40x40

SKU: BetBox70x70x70

Cena brutto: 8 684,80 Kč

Cena netto: 7 177,50 Kč

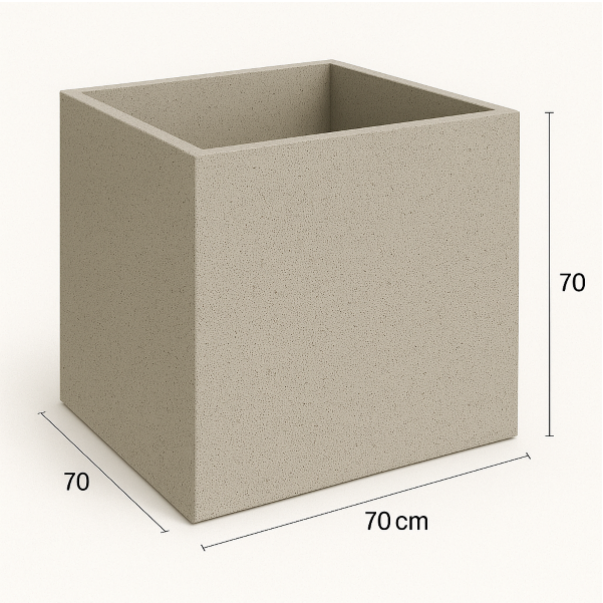

Specyfikacja Techniczna

Attribute	Wartość
Wymiary	L 70 x B 70 x H 70 cm
Kolor	Szary
Material	Beton C30 / 37
Waga	180
Grubość ścianki	50 mm
Czas wysyłki	14-30 days

Opis

Donica Betonowa BetonBox – Nowoczesne Donice z Betonu Architektonicznego

Wymiary produktu:
Seria BetonBox obejmuje donice betonowe dostępne w szerokim zakresie rozmiarów:

- Wysokość: 40–100 cm
- Szerokość: 30–150 cm
- Grubość ścianki: 3–6 cm

Donice wykonane są ze specjalnego betonu **C30/37 w technologii GRC**, wzmacnianego włóknami cyrkonowymi rozproszonymi w mieszance. Materiał ten gwarantuje bardzo wysoką trwałość, odporność na zginanie (U ≥ 5 MPa) oraz stabilność konstrukcji. Każda donica posiada otwór drenażowy, powierzchnię hydrofobową i jest zaimpregnowana, a tolerancja wymiarów wynosi ±15 mm.

Najwyższa jakość wykonania i nowoczesna technologia

Donice BetonBox wyróżniają się znakomitą jakością wykonania oraz użyciem materiałów spełniających najwyższe normy architektoniczne. Technologia GRC sprawia, że donice są lekkie jak na beton, a jednocześnie niezwykle wytrzymałe. Ich konstrukcja monolityczna, bez elementów klejonych, zapewnia ponadprzeciętną odporność na pękanie i uszkodzenia.

Impregnowana powierzchnia zabezpiecza przed zabrudzeniami, a beton nie kumuluje ciepła, dzięki czemu chroni rośliny przed przegrzaniem nawet w upalne dni. Donice świetnie sprawdzają się zarówno w warunkach wewnętrznych, jak i zewnętrznych. Odporność na mróz, wilgoć, promieniowanie UV i zmiany temperatury gwarantuje długą żywotność produktu.

Najważniejsze korzyści dla użytkownika

Wybierając donice BetonBox, zyskujesz produkt, który spełnia wymagania zarówno klientów indywidualnych, jak i profesjonalnych projektantów zieleni:

- bardzo wysoka odporność na warunki atmosferyczne przez cały rok
- wyjątkowa stabilność, nawet przy silnym wietrze
- nowoczesna, minimalistyczna forma pasująca do każdego otoczenia

- materiał bezpieczny dla roślin – nie nagrzewa się nadmiernie
- powierzchnia odporna na zabrudzenia i łatwa w utrzymaniu
- atrakcyjny stosunek jakości do ceny
- objęcie produktem gwarancją
- zastosowanie materiałów klasy premium

Klienci, którzy już zakupili donice BetonBox, są bardzo zadowoleni z ich trwałości, wyglądu i solidności wykonania. Wiele osób wraca po kolejne modele, doceniając ponadczasową estetykę i wysoką funkcjonalność.

Zastosowanie produktu i scenariusze użycia

Donice BetonBox znajdują zastosowanie w wielu przestrzeniach:

- ogrody przydomowe, tarasy, balkony i patio
- przestrzenie publiczne, deptaki, wejścia do budynków
- restauracje, hotele, ogródki gastronomiczne
- biurowce, galerie handlowe, place firmowe
- aranżacje wnętrz w stylu nowoczesnym i industrialnym

Ich uniwersalna forma pozwala wkomponować się w otoczenie zarówno minimalistyczne, jak i bardziej dekoracyjne. Donice podkreślają naturalne piękno roślin, nie dominując nad aranżacją.

Pięć dodatkowych możliwości zastosowania

1. Wydzielanie stref funkcjonalnych w ogrodzie lub przestrzeni komercyjnej
2. Wykorzystanie jako elementy małej architektury – np. podstawy siedzisk
3. Donice dla małych drzewek na placach i przy wejściach do budynków

4. Naturalne przegrody wizualne w projektach urbanistycznych

5. Ochronne bariery przed wejściami lub ciągami pieszymi

Renomowany producent – szybka dostawa i wysoka niezawodność

Nasza firma od wielu lat dostarcza najwyższej klasy produkty z betonu architektonicznego. Jesteśmy producentem wielu oferowanych wyrobów lub bezpośrednim dystrybutorem. Współpracujemy wyłącznie z najlepszymi fabrykami, które spełniają najwyższe normy jakościowe. Dostarczamy nasze produkty klientom na wielu rynkach europejskich — zarówno hurtowych, jak i detalicznych.

Gwarantujemy **bardzo szybki czas realizacji zamówień — prawdopodobnie najszybszy na rynku**, a sprawna logistyka zapewnia krótkie terminy dostawy.

Wybór donicy BetonBox to doskonała decyzja, co potwierdzają liczne pozytywne opinie i wysoka satysfakcja klientów.