Silniční mobilní bariéra U-14 / U-25 výška 50 cm - žlutá

Sorfan

SKU: BA50PEYEL

Cena s DPH: 2 442,32 Kč

Cena bez DPH: 2 018,46 Kč

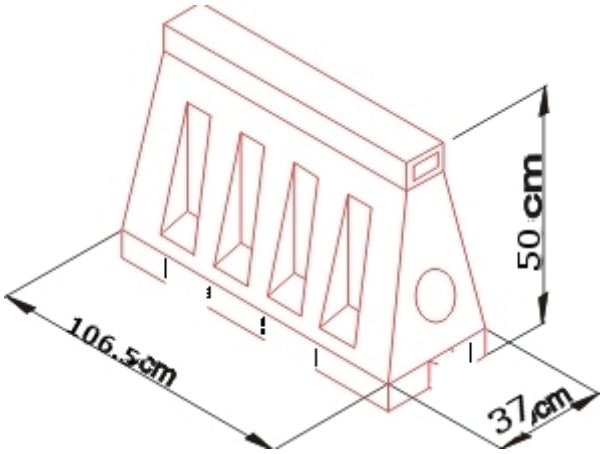

Technická specifikace

Atribut	Hodnota
Dimenze	1000x370x500 mm
Barva	Yellow
Material	PE
Hmotnost	15,5 kg
Tloušťka stěny	4-5mm
Doba dodání	3-7 days
Doba výroby 100 kusů	8 days

Popis

Silniční mobilní bariéra Jersey style výška 50 cm - žlutá - Żółty

Potřebujete klasickou, extrémně odolnou a povětrnostním vlivům odolávající silniční zábranu pro řízení provozu nebo zabezpečení staveniště? Robustní **Silniční mobilní bariéra Jersey style výška 50 cm - žlutá** v žlutém provedení o výšce 50 cm je profesionální silniční prvek BRD, který garantuje spolehlivost za všech podmínek.

Tato zábrana se vyznačuje klasickým, robustním profilem z polyethylenu PE, který vykazuje vysokou odolnost proti nárazům, mrazu a UV záření. Spojování do řad je snadné díky integrovaným čepovým spojkám, což zabraňuje roztržení zábrany davem nebo lehkým nárazem vozidla. Pro dosažení maximální stability při silném větru lze zábranu snadno naplnit vodou nebo pískem. Ideální volba pro dlouhodobé práce na silnici, logistické areály a organizaci pěších zón.

Naše společnost se již řadu let specializuje na dodávky prvotřídního vybavení pro bezpečnost silničního provozu. Jako uznávaný výrobce a přímý dovozce působíme na mnoha evropských trzích. Disponujeme velmi širokým sortimentem profesionálního silničního vybavení a většinu zboží odesíláme přímo z našeho moderního ústředního skladu, což zaručuje bleskové dodání.

Komplexní logistické služby, instalace a pronájem zábran

Jako lídr v oboru bezpečnosti silničního provozu nabízíme kompletní podporu. Zajišťujeme dopravu, vykládku, instalaci a docištění (naplnění) zábran přímo na místě určení. Na přání zákazníka jsme schopni vyrobit zábrany v atypických, zakázkových barvách dle vašich požadavků. Pro velkoobchodní odběry a množstevní slevy nás neváhejte kontaktovat telefonicky nebo e-mailem.

Nabízíme také flexibilní možnost krátkodobého i dlouhodobého pronájmu mobilních zábran. Pro zobrazení ceníků a podmínek pronájmu navštivte naši vyhrazenou produktovou stránku – prohlédněte si půjčovnu plastových bariér nebo nás kontaktujte přes náš kontaktní formulář.

Technická specifikace

Rozměry	Długość: 110 cm, Wysokość: 50 cm, Szerokość: 40 cm
Materiál	Wysokiej jakości tworzywo sztuczne (polietylen PE)
Povrchová úprava / Barva	Żółty
Hmotnost produktu	około 6.5 kg

Použití

- **Vymezení eventových zón a zajištění hromadných akcí:** Rychlé rozdělení bezpečných sektorů na koncertech, sportovních akcích a slavnostech.

- **Vytváření bezpečných únikových a evakuačních koridorů:** Fyzické a vizuální vyznačení záchranných cest a nouzových východů.
- **Označení servisních, opravárenských a stavebních míst:** Spolehlivé zabezpečení prací na silnici, výkopů a servisních zón.
- **Zabezpečení logistických a skladových prostor:** Vyznačení komunikačních tras ve skladech a na parkovištích.
- **Organizace a separace pěšího provozu:** Účinné oddělení chodců od zón s pohybem vozidel a manipulační techniky.

Hlavní výhody

- **Vysoká kvalita a odolnost:** Vyrobeno z UV stabilního polyethylenu (PE), který zamezuje praskání a blednutí barev.
- **Možnost naplnění vodou či pískem:** Integrovaný plnicí otvor umožňuje snadné docištění bariéry pro maximální stabilitu.
- **Modulární systém spojování:** Jednoduché zámky umožňují rychlé napojování a vytváření pevných zábran.
- **Skvělá výstražná viditelnost:** Výrazné, kontrastní barvy jsou perfektně viditelné pro řidiče i chodce z velké dálky.
- **Vynikající poměr ceny a kvality:** Dlouhodobě spolehlivá zábrana za velmi dostupnou pořizovací cenu.